RUBBER SPEED REDUCTION HUMP FOR GOLF COURSE
高爾夫球場路面減速膠座

TEL:(852) 2669 1939
FAX:(852) 2669 1792

HINGS® Quality Assured

HINGS® Road & Carpark Safety Systems

Hump For Golf Course...

... Play smart - Play safe

型 號 Model : HINGS-NC-10

高爾夫球場專用路面減速膠座

膠料 Rubber	新都平橡膠 : Santoprene Rubber
闊度 Width	: 200 mm
高度 High	: 32 mm
長度 Length	: 1500mm
限速 Speed	3-8公里/小時 : 3-8 Km/h
承重 Loading	20 噸 : 20 Ton
安裝 Fixing/ segment	3粒 M10x50mm膨脹螺絲 : 3 nos. M10x50mmBolts W/ "HILTI" HKD Anchor
顏色 Color	黑/黃相間 : Black & Yellow

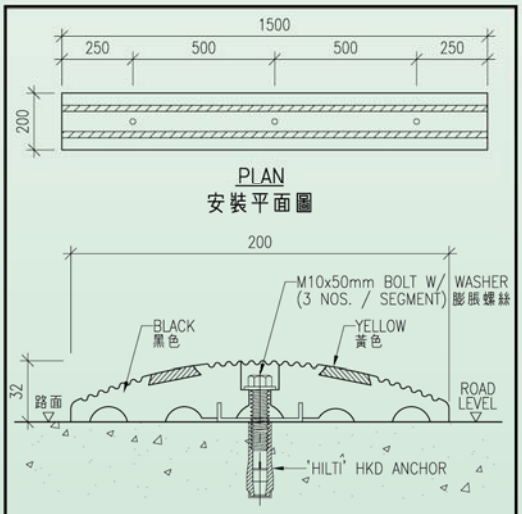

HINGS-NC-10 RUBBER ROAD HUMP SERIES INSTALLATION METHOD DETAILS
興業路面減速膠座HINGS-NC-10系列安裝詳圖

可訂造任何尺寸、厚度及長度，7 天交貨

Tailor made of all sizes & length. Delivery within 7 days.

保用十年 10 YEARS GUARANTEE

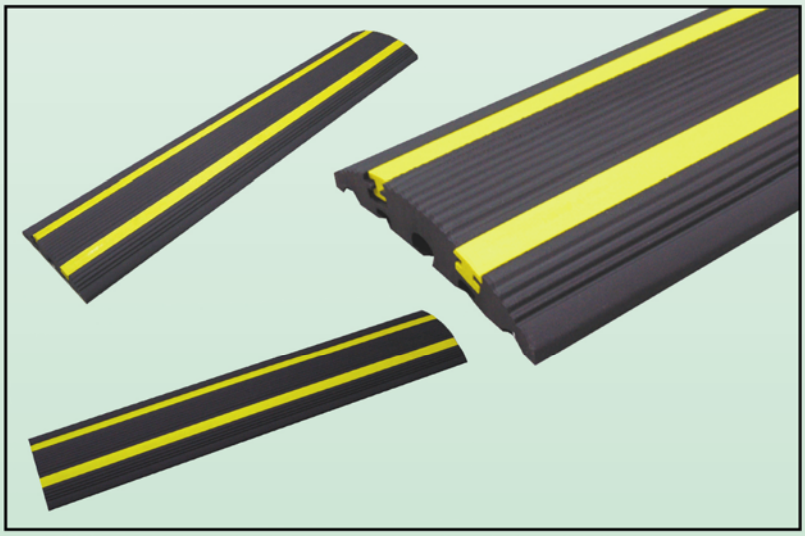

控 制 車 速
確 保 安 全

SLOW DRIVE • SAFE PLAY

※ 注意在已安裝路面減速膠座之前路段一定要安裝明確之指示牌
※ Speed restriction signs must be positioned in a clearly visible position ahead of any ramp location.

HINGS® Hump model HINGS-NC-10 is special designed for the driving path of golf course to reduce the possibility of over speed of golf cars and provide a safe environment for the workers and golfers.

興業牌HINGS-NC-10高爾夫球場專用路面減速膠座用高質防晒耐用之新都平橡膠製成，安裝容易，安裝後可提高高爾夫球手及工作人員之駕駛意識，減少因球車超速而引致之意外，達到安全至上之效果。

Golf Facilities Specialist
興業塑膠五金製品廠
HINGS PLASTIC & METAL PRODUCTS MFY.
(Member of Hings Group of companies)
香港九龍旺角新填地街594號興業樓2樓
Tel : (852) 2669 1939 Fax : (852) 2669 1792

門市及陳列室
Showroom & Retail Shop
G/F., Hings Building, 594 Reclamation Street, Mongkok, Kln., H.K.
香港九龍旺角新填地街 594號興業樓地下
※國內客戶請聯絡連健霖先生 (0757) 2533 2788 ※

2/F., Hings Building, 594 Reclamation St., Mongkok, Kln., H.K.
E-mail : hingspmp@hings.hk
Website : http://www.hingsgroup.com

Hings Retail Shops : Wanchai • Mongkok • Macau • Guangzhou • Shunde